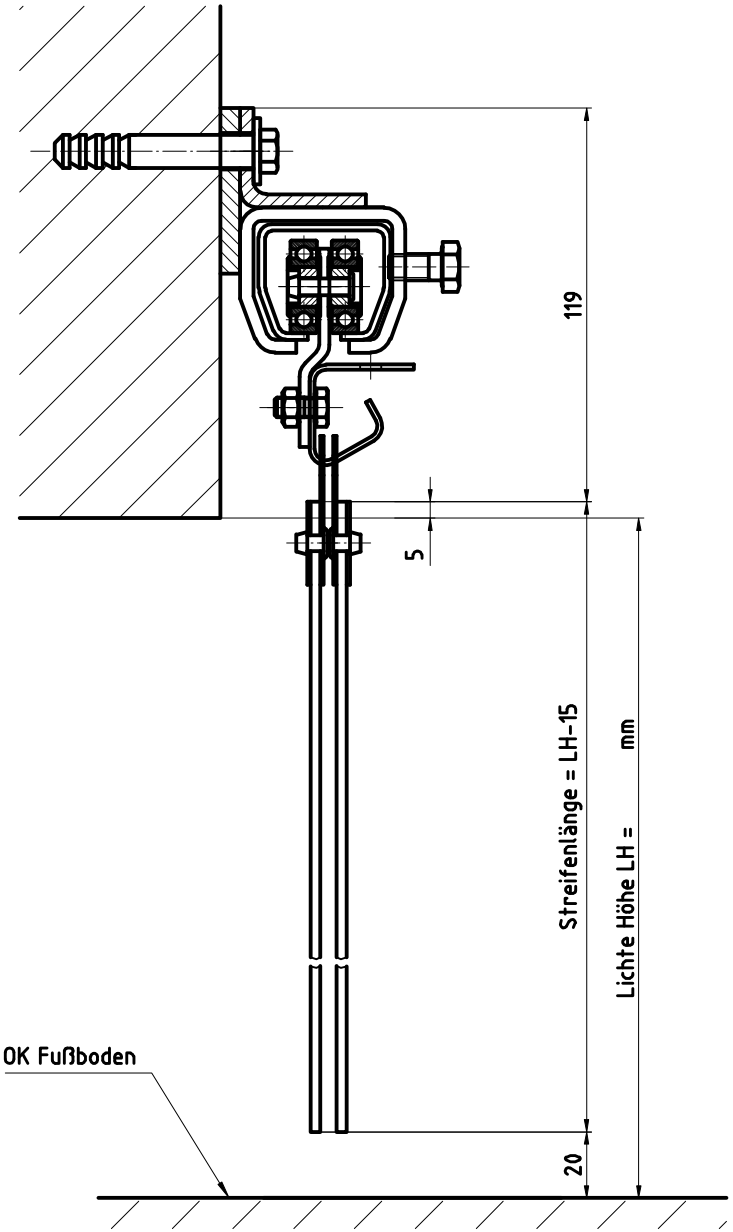

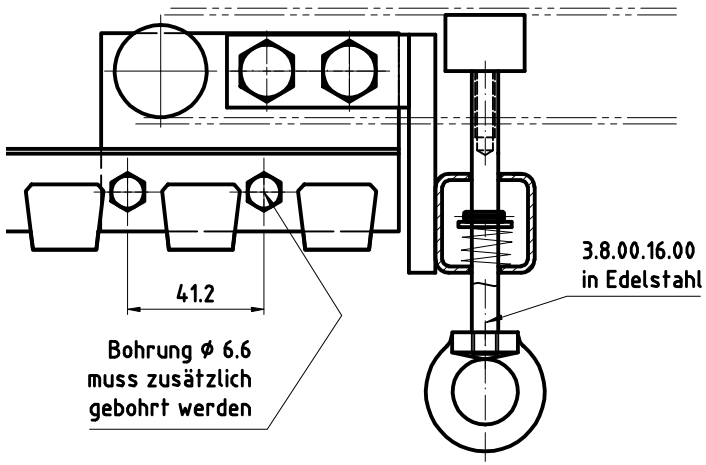

Art-Nr:	Freimasstol. DIN 7168 mittel		Masstab: 2:3
Gewicht: xxkg/m			Material
	Datum	Name	Befestigungsart B9/5 Edelstahl Hakenschiene
	Bearb. 25.07.08	IBL	
	Gepr.		
	Norm		
Zust. Aenderung Datum Name	easy hang® Streifenvorhänge		3.8.90.07.00